Raindance Select
Raindance Select E 360 Showerpipe для ванны, ½’
Поверхности : **хром** Артикульный номер: **27113000**

Описание

Характеристики

- верхний душ Raindance E 360 Air
- размер душевого диска: 360 x 190 мм
- регулируемый угол верхнего душа
- тип струи: RainAir (дождевая струя, обогащенная воздухом)
- расход воды для струи RainAir (при 3 бар): 17 л/мин
- полностью хромированный душевой диск
- длина держателя для душа: 380 мм
- термостат Ecostat Select
- расход воды для излива на ванну: 20 л/мин
- с широкой полочкой
- цвет поверхности полочки: хром или белый
- предохранительный ограничитель при 40°C
- регулируемый ограничитель температуры горячей воды
- пользовательское управление посредством вращения рукоятки
- вид монтажа: наружный монтаж
- для установки на соединительную резьбу G ½ необходимо использовать комплект адаптеров 02026000

Состоит из

- Держатель Porter'S (#28331XXX)
- Шланг Isiflex 1,60 м, ½’ (#28276XXX)
- Ручной душ Raindance Select 120 Air 3jet, ½ (#26520XXX)

Технология

Продукт
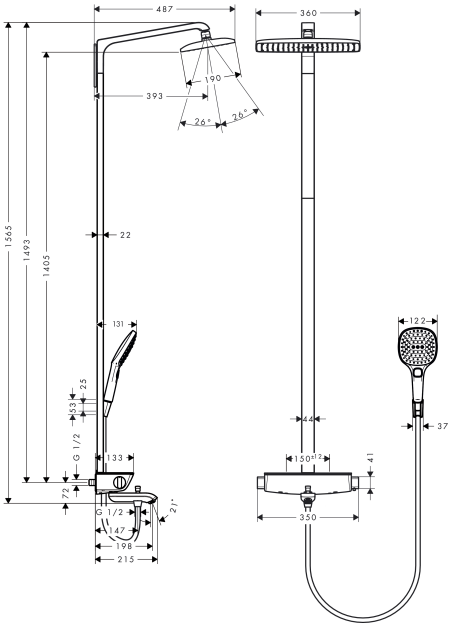
Чертеж